RAMA STALOWA TYP R1

szt.26

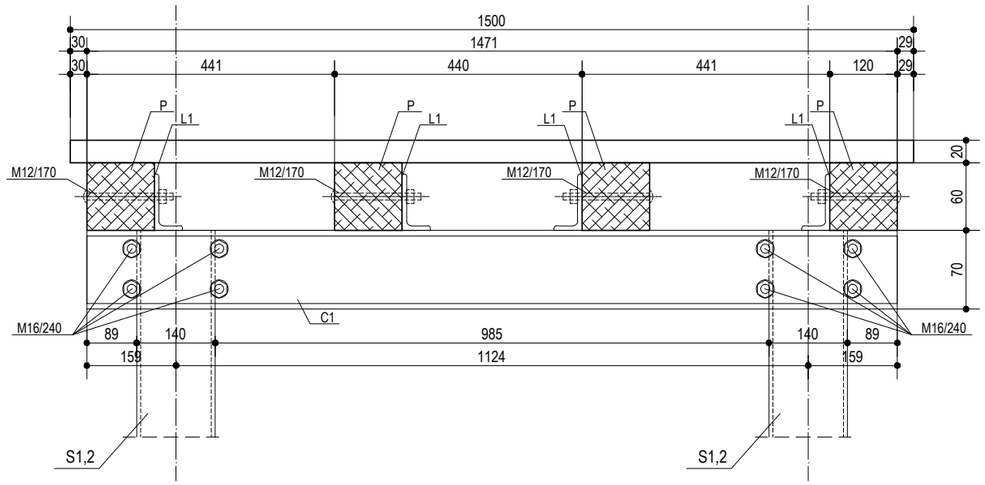

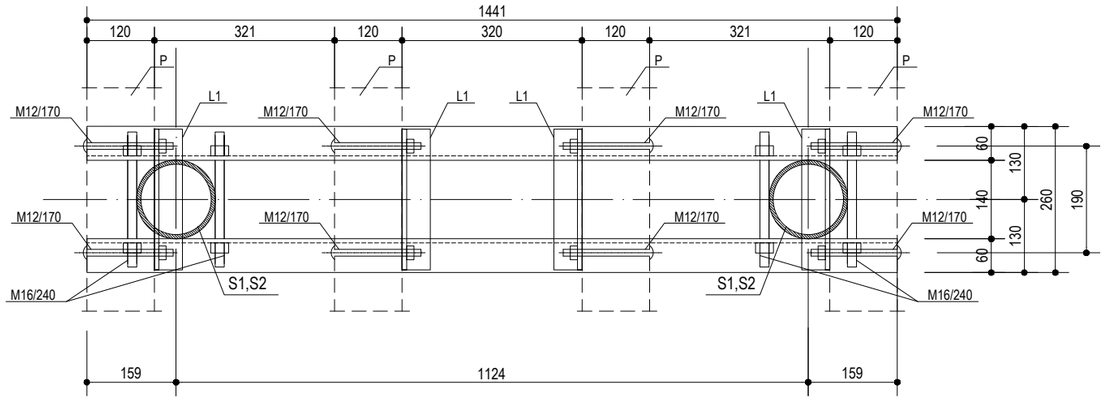

L1 ⌊ 100x50/250 szt.4

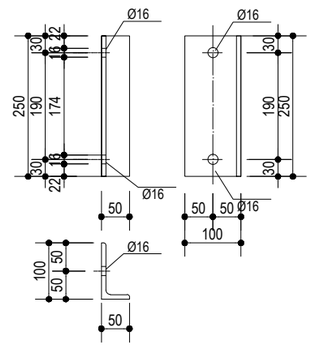

C1 ⊏ 140/1441 szt.2

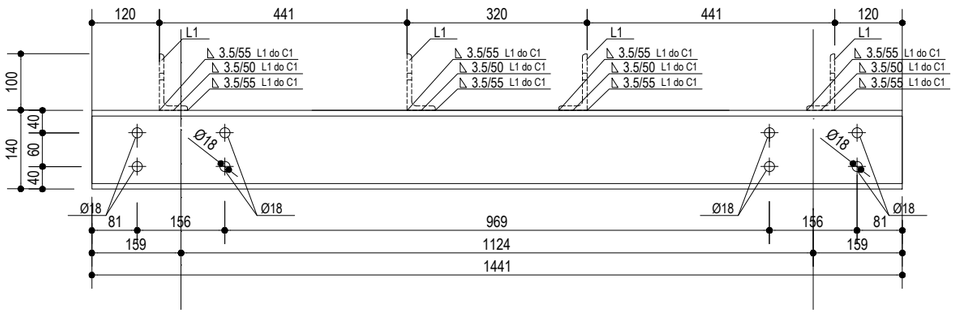

stal profilowa St3S;
elektrody ER 146

UWAGA:
1.długości elementów podano brutto, tzn. przed obróbką grani do prac spawalniczych;
2. zestwienie elementów dla jednej ramy danego typu
3.słupy zestawiono na rysunku nr 15

BUDOWA POMOSTU OSTRZYCE		listopad 2015
INWESTOR	GMINA SOMONINO 83-314 Somonino, ul. Ceynowy 21	SKALA 1:10
LOKALIZACJA	działka nr 343 obręb CZAPLE gmina STĘŻYCA	
TYTUŁ RYS.	RAMA TYP R1 - szczegóły	RYS. NR 5
PROJEKTANT:	mgr inż Joanna Wesołowicz–Knop upr. bud. POM/0092/POOK/06	
SPRAWDZAJĄCY:	mgr inż. Ireneusz Tackowiak upr. bud. POM/0226/PWOK/05	